記號	變 更 事 項	原 因	日期	負責人

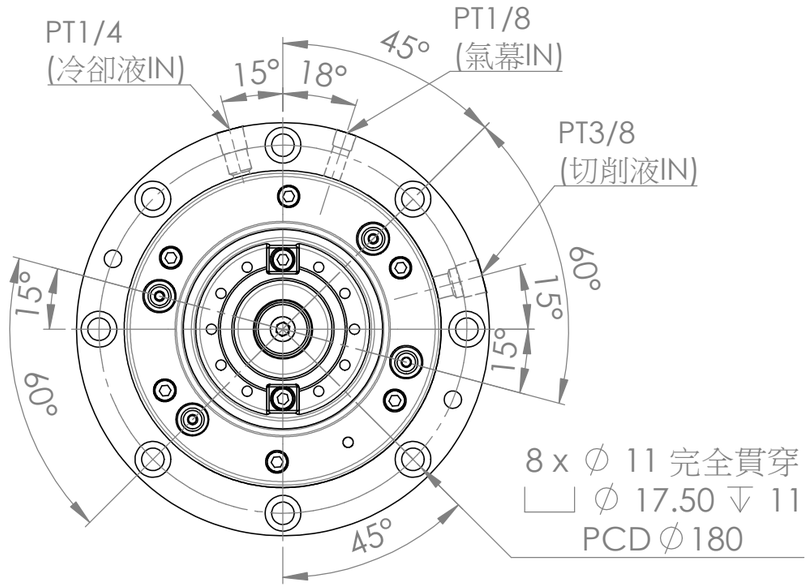

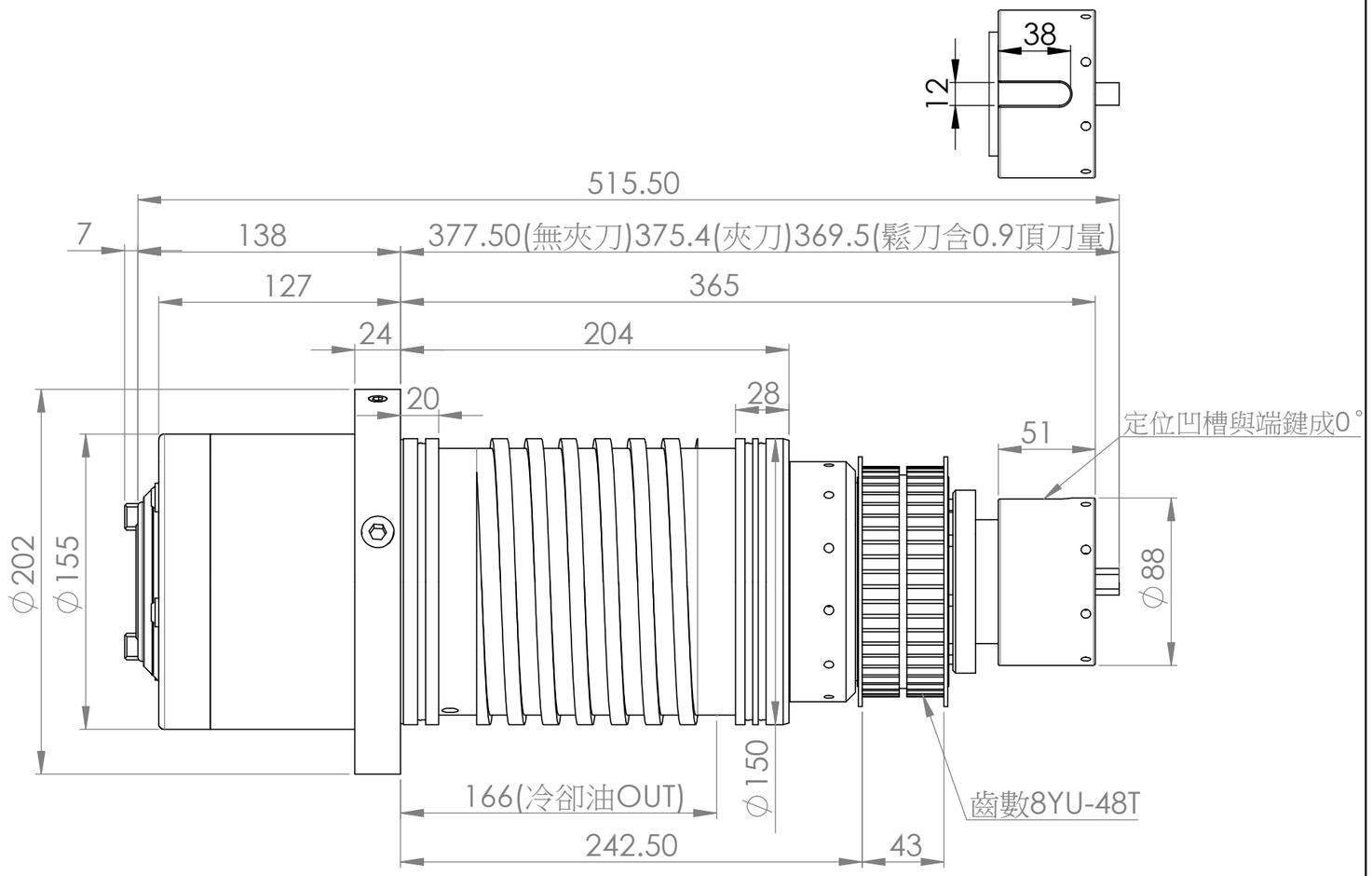

1	最高轉速	8000 / 10000 RPM		
2	刀把規格	BT40-45°		BBT選配
3	培林規格	前	2-7014	後 2-7014
4	培林潤滑方式	GREASE		
5	傳動方式	皮帶		
6	拉刀力	1000 ±100 kgf		
7	中心出水	無		選配
8	鬆夾刀油壓缸	無		
9	主軸前端氣幕	有		
10	定位方式	近接開關		
11	安裝方式	立式		
12	主軸重量	~ 60 kg		

註; 1.去除銳角、毛邊
2.重量=11227.73 g

材質		設計		
表面		繪圖		
熱處理		審校		
狀態		核准		

亞太有限公司

圖名	主軸組合		
圖號	A3 BT40-150-LB-R8000	比例	1:3
機型	長鼻皮帶	版次	